via Benedetto Castelli 45,47,49 25064 Gussago (BS)
tel 030 3733937 fax 030 318656 mail info@safcoitalia.net

MANUALE ISTRUZIONI

Casco per i Vigili del fuoco modello CALISIA VULCAN tipo CV103

Certificato CE no. EC/S/2412/2015

1. CARATTERISTICHE GENERALI

Il casco per vigili del fuoco CALISIA VULCAN tipo CV 103 (tipo A) è progettato e prodotto conformemente ai requisiti della direttiva 89/686 / CEE (DPI), Direttiva 96/98 / CE (MED) e la norma EN 443: 2008 "Caschi per la lotta agli incendi a edifici e altre strutture ". Il casco è progettato per essere utilizzato per la lotta agli incendi, il fuoco e azioni di soccorso, riparazione di danni dopo incidenti stradali e altre attività svolte dal i vigili del fuoco. Inoltre, il rispetto della direttiva MED può essere utilizzato anche sulle navi impegnato in viaggi internazionali.

La costruzione del casco e i materiali utilizzati garantiscono la massima protezione del testa dell'utente.

• Il guscio del casco è realizzato in poliammide antifiamma PA 6.6 rinforzato con fibra di vetro, che fornisce una resistenza meccanica e termica molto elevata.
• Le cinghie del mento sono fatte di nastro a combustione lenta. Le superfici interne che sono adiacenti alla testa dell'utente sono realizzate in cuoio naturale o

• materiale antifiamma basato su Nomex® e l'ammortizzante composito l'inserto è realizzato in poliuretano.
• Il comfort di utilizzo è stato migliorato con l'imbottitura Nomex® fissata alla fascia antisudore la cintura principale con l'aiuto di cinque velcro.
• Fornire all'utente il corretto posizionamento del casco sulla testa, il principale cintura è dotata di un sistema di regolazione che consente di cambiare la posizione di l'elmo e la circonferenza della testa nel raggio di 51-65 cm.
Il casco è dotato di una visiera (visiera) (visiera), che può essere nascosta all'interno del casco. La visiera è realizzata con il metodo di iniezione in policarbonato o polieterosulfone - materiali resistenti alle alte temperature, alle fiamme e agli agenti chimici, secondo i requisiti della norma EN 14458: 2004. La visiera può essere trasparente o coperta da un filtro a infrarossi dorato (luce permeabilità 4-3), che protegge il viso dell'utente anche a stretto contatto con le fiamme.
Il casco (senza equipaggiamento opzionale) pesa: 1290 +/- 40 g

2. **Il casco per vigili del fuoco CALISIA VULCAN tipo CV 103 soddisfa i requisiti delle seguenti norme armonizzate**:
1. **EN 443: 2008** "Caschi per l'estinzione degli incendi negli edifici e in altre strutture".
2. **EN 166: 2001** "Protezione personale degli occhi. Specifiche”.
3. **EN 171: 2002** "Protezione personale degli occhi. Filtri infrarossi ".
4. **EN 14458: 2004** "Occhiale personale. Visiere e visiere da utilizzare con i vigili del fuoco e gli elmetti di sicurezza industriale ad alte prestazioni utilizzati da vigili del fuoco, ambulanze e servizi di emergenza

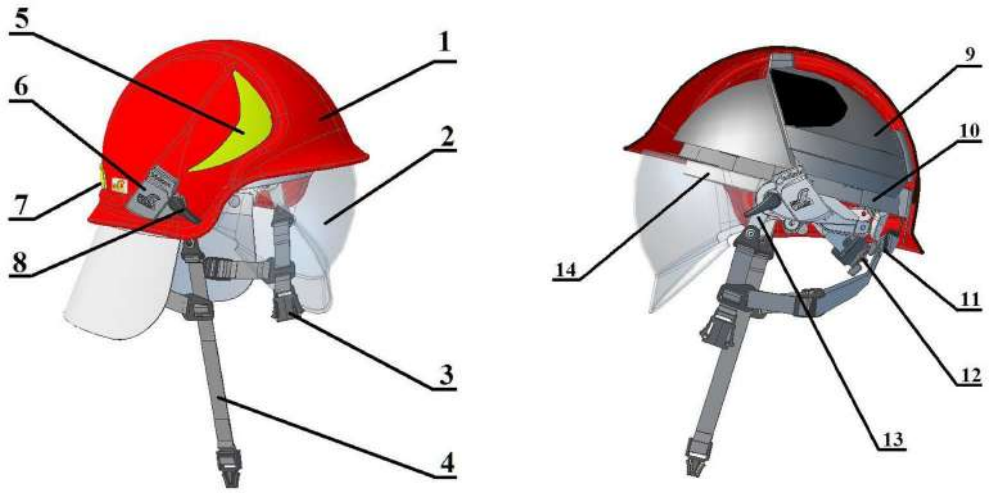

Fig. 1 Parti base del casco:

1.Shell, 2.Visor, 3. Cintura del mento sinistro, 4. Cintura del mento destra, 5. Elemento riflettente anteriore 6. Mascherina e supporto torcia, 7. Elemento riflettente posteriore,
8. Asse dell'ottica. 9. Inserto antiurto, 10. Cintura di ritenzione, 11. Cintura posteriore, 12. Sistema di regolazione regolare, 13. Piastra di fissaggio, 14. Cintura principale.

.

3. MARCATURA.

Ogni casco ha un'etichetta interna che fornisce le seguenti informazioni:

- Nome del produttore KZPT KALISZ Sp. z o.o .;
- Numero della norma: EN 443: 2008;
- Anno di costruzione;
- Nome del casco: casco per vigili del fuoco CALISIA VULCAN tipo CV 103;
- Digitare A - proteggere l'area almeno 1a - punti A-A

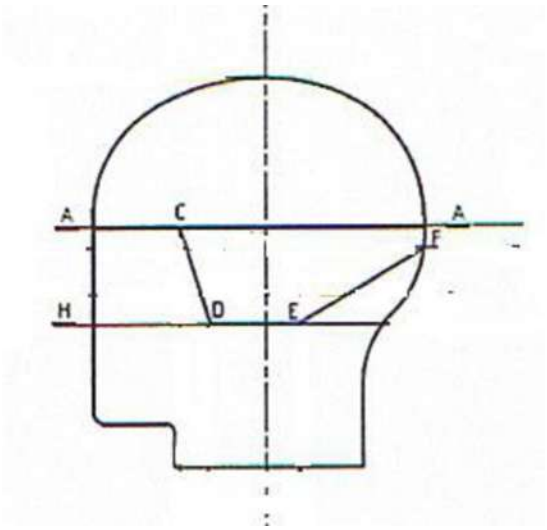

- Circonferenza della testa: 54-62 cm (facoltativamente 51-65 cm);
- *** significa che il casco fornisce protezione a basse temperature fino a - 30 ° C, resistenza agli agenti chimici - "C";
- E2 - isolamento del casco bagnato;
- E3 - informa che la superficie del casco non conduce corrente;
- Numero di certificato di esame di tipo CE
- Numero di organismi notificati - 1437.
- Numero di certificato di esame di tipo CE per conformità con la Direttiva 96/98 / CE (MED.)
- Marchio di conformità (segno di spunta) con il numero dell'organismo notificato (MED) - 1463 e le ultime due cifre dell'anno in cui è stato inserito il marchio.

4. ATTREZZATURE SUPPLEMENTARI DEL CASCO

4.1 Protezioni per il collo - fissate con bottoni automatici.

OS-1 **OS-2**

OS - 3 **OS-4**

Fig.2 Paranuca

OS-1 Proteggi collo corto in materiale ignifugo.
OS-2 Proteggi collo lungo realizzato in materiale ignifugo, che protegge l'intero collo.
OS-3 Proteggi collo corto in pelle nera.
OS-4 Protezione del collo in materiale metallizzato

Il paranuca deve essere nascosto a partire dal pulsante centrale. Per fare questo devi leggermente deviare la piastra posteriore tirando la cinghia posteriore (Fig. 3). Quindi gli altri pulsanti possono essere completati.

Fig .3 Attacco del paranuca

4.2 Sistema di Comunicazione wireless

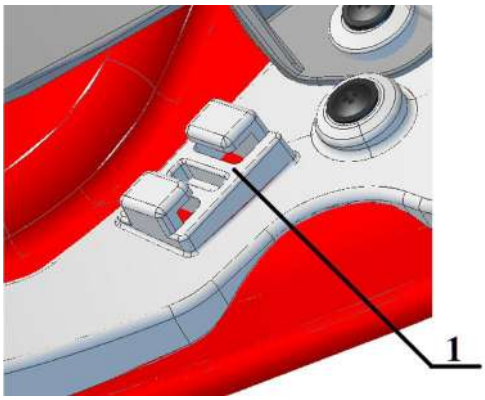

Fig. 4 Applicazione della piastra con il supporto del sistema di comunicazione.
1. Supporto del sistema di comunicazione.

Le foto mostrano i sistemi di comunicazione CT-ContactS di CeoTronics e HC-1 di Savox.

Fig. 5. Sistema di comunicazione

Fig. 6. Sistema di comunicazione CT-ContactCom di CeoTronics. HC-1 di Savox.
1. Altoparlante.
2. Microfono di contatto.

Fig. 7 Fissaggio della piastra con sistema di comunicazione fisso.
1. Supporto del sistema di comunicazione.
2. Altoparlante.

Fig. 8 Collegamento del microfono.
3.Mettere in contatto il microfono.

Come farlo:
1. Posizionare l'altoparlante (elemento 2) nel supporto del sistema di comunicazione, secondo la Fig. 7.
2. Inclinare indietro la cintura principale dove sono mostrate le frecce e inserire il microfono all'interno del casco in una delle due posizioni rappresentate (Fig 8). Il microfono può essere fissato all'inserto ammortizzante con il nastro in velcro.

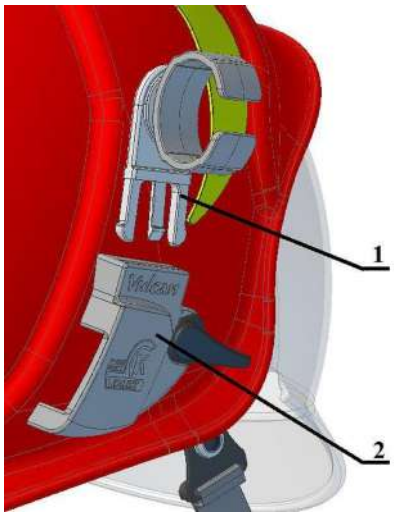

Fig. 9 Supporto torcia

Di norma, il casco è dotato di prese speciali poste nei porta maschera, che consentono di fissare le torce sui lati sinistro e destro del casco con l'aiuto di un connettore speciale (elemento 1 fig. 9). Prima di estrarre il connettore (elemento 1 Fig. 9) dal supporto sul guscio (elemento 2, Fig. 9), devi defletterlo leggermente dal guscio ed estrarlo. Non è consigliabile inserire il connettore da solo nel supporto sulla struttura.

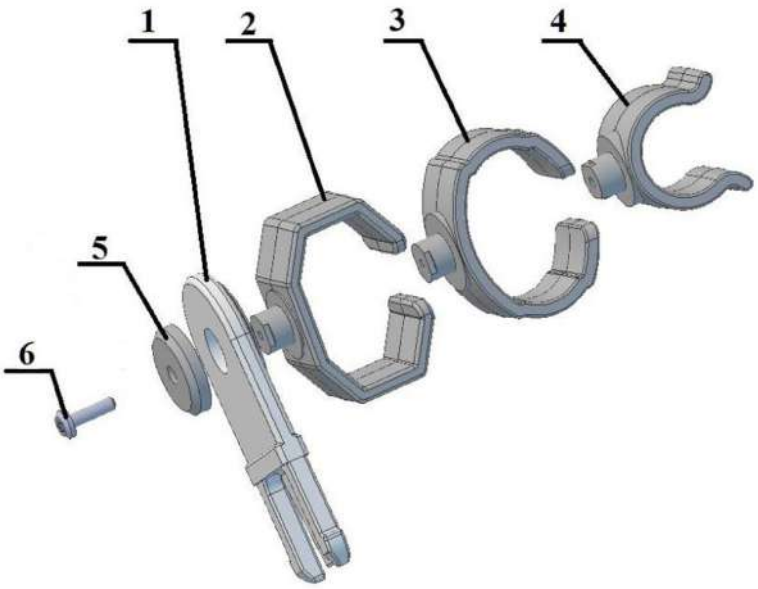

Fig. 10 Connettore superiore per il fissaggio delle torce.
1.Connettore, porta torcia 2.PELI, 3.Contenitore per torcia STREAMLIGHT, 4. Portalampada 2AAø20mm, 5. Rondella elastica, 6.Vite per plastica

Per collegare i connettori si dovrebbero seguire le istruzioni nelle immagini, scegliendo un supporto adeguato per una data torcia. La vite della plastica deve essere avvitata finché non si verifica un rifiuto del supporto attaccato durante la rotazione.

4.4 Maschera del casco fissata dai supporti posizionati sul casco.

Il casco è dotato di un supporto che coopera con le maschere di respirazione poste sul casco, che consente loro di essere utilizzate senza togliere il casco. Sono consigliate le seguenti maschere: tipo FENZY BIOMASK, tipo FENZY OPTI-PRO, MSA AUER Ultra Elite H tipo Dräger FPS 7000.
L'adeguatezza della cooperazione delle maschere sopra citate con il casco è confermata dal CIOP-BIP [Istituto centrale per la protezione del lavoro - Istituto nazionale di ricerca] a Varsavia.
Il casco con gli accessori sopra elencati soddisfa i requisiti della norma EN 443: 2008. Informazioni dettagliate sull'apparecchiatura aggiuntiva possono essere ottenute telefonicamente o via e-mail.

5. ELENCO DEI PEZZI DI RICAMBIO CHE POSSONO ESSERE SOSTITUITI DALL'UTENTE.

• Visiera
• Cintura principale
• Fascia antisudore
• Coperchio di regolazione regolare
• Cintura per il mento
• Imbottitura in Nomex®
Qualsiasi altra parte del casco danneggiata deve essere sostituita solo nel nostro punto di assistenza.

6. REGOLAZIONE E REGOLAZIONE DEL CASCO.

Per posizionare correttamente il casco sulla testa dell'utente, prima la cintura principale deve essere posizionata contro la cintura di sicurezza nel modo giusto. La cinghia principale deve essere leggermente serrata e appoggiata alla cintura di sicurezza in modo che entrambe le cinghie siano collegate frontalmente mediante nastri in velcro (Fig. 11). Quindi devi prendere un lato della cintura principale e metterlo sulla cintura di contenimento premendolo contro la parte anteriore del casco, fissando contemporaneamente il Velcro laterale (Fig.12). Lo stesso deve essere ripetuto con l'altro lato della cintura.

La regolazione del casco sulla testa dell'utente è resa possibile da:
Per fornire il corretto posizionamento del casco sulla testa dell'utente, è necessario:
1. Regola il livello di indossare il casco:
a) modificare la posizione della cinghia principale (elemento 2, fig. 13) sul nastro di ritenzione (elemento 1, figura 13) mediante quattro velcri posti su entrambe le cinghie;
b) regolare la lunghezza dei nastri di supporto sulla cintura di ritenzione mediante velcro (elemento 4, Fig 13);
c) regolare l'imbottitura in Nomex® con cinque velcro.
2. Regola l'angolo di posizionamento del casco sulla testa:
a) per accorciare la distanza tra la visiera e il viso si dovrebbe mettere la parte anteriore della cintura principale con il velcro all'interno del casco e la parte posteriore della cintura al di fuori del casco;
b) la posizione inversa delle cinture l'una contro l'altra rende più lunga la distanza tra gli occhiali / visiera e il viso.
3. Regolare la lunghezza della cinghia principale:
a) con la manopola (elemento 3, Fig.13) - ruotando la manopola in senso orario si riduce la circonferenza della testa.

4. Regolare le cinghie posteriori del mento:
a) dopo aver allacciato le cinghie del mento, le cinture posteriori dovrebbero essere un po 'strette.
Si devono ripetere le attività di regolazione purché sia garantita la posizione ottimale del casco sulla testa, che garantisce all'utente una protezione completa e il massimo comfort di utilizzo.

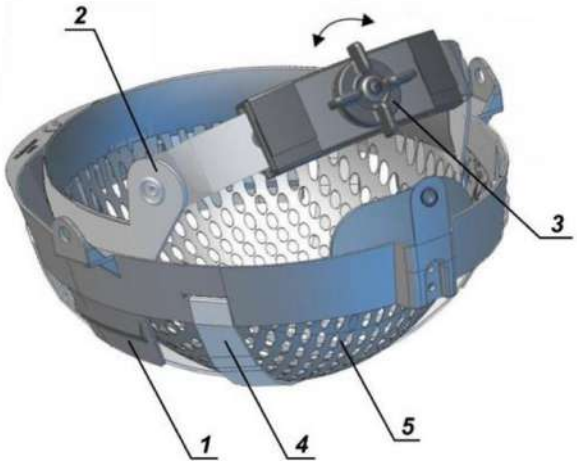

Fig. 13 Metodo di regolazione del livello di indossare il casco.
1. Cintura di ritenzione. 2. Cintura principale. 3.Knob. 4. Supporta i nastri. 5. Imbottitura in Nomex®

7. REGOLAZIONE DELLA VISIERA

Se la visiera non funziona correttamente (troppo larga o troppo stretta) si dovrebbe avvitare o svitare la vite 3,5 x16 (elemento 4 Fig. 14). La visiera deve essere abbassata a mano o con due occhialoni (articolo 3 fig.15) Nota: utilizzare solo PZ2 per la vite.

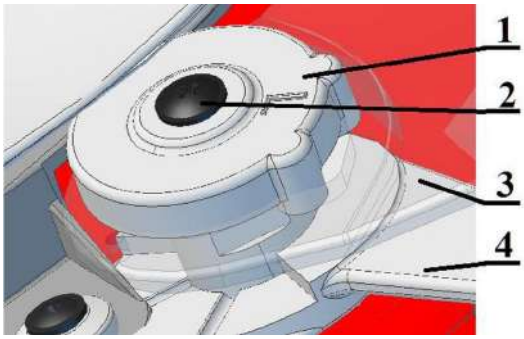

Fig. 14 Regolazione della visiera

1. Frizione 2. Vite 3,5x16 3. Visiera, 4. Piastra di fissaggio.

8. Sostituzione della visiera

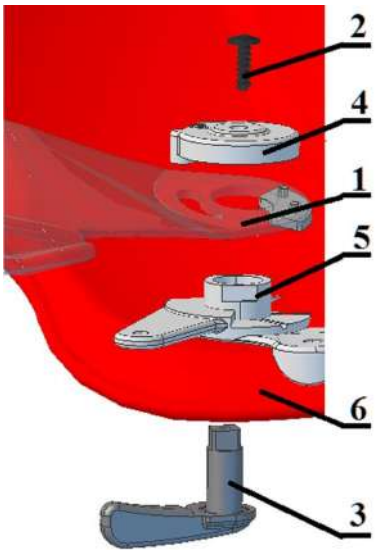

Fig. 15 Sostituzione protezioni per il viso (visiera).

1.Visore, 2. Vite3,5x16, 3. Goggles axis, 4. Clutch, 5. Attaching plate, 6. Shell
1. Avvitare la vite (elemento 2, fig. 15) attraverso il foro nella cinghia di ritenzione dall'asse degli occhiali.
2. Estrarre la frizione (elemento 4, Fig. 15) e la visiera danneggiata (elemento 1, Fig. 15).
3. Inserisci una nuova visiera e la frizione.
4. Avvitare il tutto con la vite 3,5x16 sull'asse degli occhiali.

Nota: utilizzare solo PZ2 per la vite.

9. MANUTENZIONE.

1. Il casco deve essere tenuto con protezioni per il viso piegate (visiera) in un luogo asciutto e arioso.
2. Il casco deve essere tenuto pulito.
3. Il guscio del casco può essere lavato con acqua e sapone o altri detergenti delicati usando un panno morbido. Non si possono usare spugne con parti lucidanti.
4. Per pulire gli elementi in pelle si può usare acqua e sapone.
5. Il residuo rimasto sul guscio dopo una missione antincendio può essere rimosso con una pasta per lucidare l'auto, ad es. Farecla.
6. Per pulire il casco non si può usare alcun solvente come benzene, benzina, acetone, ecc.
7. È consentito coprire la parte interna del visore con uno spray anti-appannamento.

10. STOCCAGGIO E TRASPORTO.

1. I caschi devono essere tenuti in luoghi asciutti, arieggiati e isolati dal sole. Il luogo di deposito dovrebbe impedire al casco di causare danni meccanici.

2. I caschi possono essere trasportati in tutti i veicoli coperti, in un pacchetto collettivo, a condizione che siano sicuri da deriva, danni o sporcizia.
3. Durante il trasporto, i visiere (visiera) devono essere ripiegati all'interno del casco.

11. CONDIZIONI DI GARANZIA.

1. Il casco mantiene buone condizioni di utilizzo fino al normale deterioramento.
2. Il casco fornisce sicurezza finché è correttamente montato e indossato.
3. Il casco soddisfa i requisiti della norma EN 443: 2008 se le cinghie del mento sono fissate e la loro lunghezza è regolata correttamente secondo questo manuale.
4. Il casco assorbe l'energia di un colpo per la sua parziale distruzione o il danneggiamento di alcune sue parti. Come risultato di un colpo forte, il casco deve essere rimosso dall'uso e sostituito con uno nuovo.
5. Un casco danneggiato da agenti aggressivi deve essere rimosso dall'uso e sostituito con uno nuovo.
6. Il casco con influenza a lungo termine di alta temperatura e fiamme con danni visibili deve essere ritirato dall'uso sostituito con uno nuovo.
7. La garanzia non copre i graffi della protezione per il viso a causa del normale utilizzo.
8. NOTA! Quando il casco viene utilizzato con accessori o elementi di equipaggiamento diversi da quelli indicati in questo manuale, potrebbe non soddisfare tutti i requisiti della EN 443: 2008.
9. Il casco è resistente alle seguenti sostanze chimiche: acido solforico (30%), sodio idrossido (10%), p-xilene, butano-1, n-eptano (tabella 2 EN 14458: 2004)

.

CONDIZIONI DI GARANZIA

Il produttore da la garanzia di 24 mesi

Il periodo di garanzia inizia dalla data di acquisto.

La garanzia è concessa a condizione che l'utente segua le indicazioni contenute in questo manuale di istruzioni e utilizzi pezzi di ricambio originali e non modificati.

La garanzia copre i difetti di materiale e di danni causati dalla produzione del casco.
La garanzia non copre i danni meccanici derivanti dall'uso del casco.

Il casco non ha una data di scadenza, ma dovrà essere sostituito con uno nuovo quando la calotta o i componenti montati all'interno sono stati danneggiati permanentemente a causa di un forte colpo.

Per ulteriori informazioni contattateci :
tel. +39-030-3733937
fax.+39-030-318656
info@safcoitalia.net