Unità Mobile Schiuma S100

Carrello mobile per liquidi schiumogeni composto da serbatoio in polietilene rosso resistente agli urti, con capacità 110 litri.
Telaio in tubolari di acciaio verniciato montato su ruote pneumatiche.
Banda indicatrice di livello e filtro per schiumogeno.
Miscelatore in linea BYPP 200 con dosatore fisso 3-6% e valvola di non ritorno.
Attacchi unificati M/F 45 UNI 804.
Lancia schiuma bassa espansione "Kugel foam 200" portata nominale 200 l/min.
N°2 tubazioni diametro 45 da 20 mt. a norma UNI 9487 complete di raccordi per collegamento idrante-miscelatore-lancia.
Cassetta porta-attrezzi.

DATI TECNICI:

Portata nominale: 200 lt.
Rapporto di espansione: 1:10/12.
Tempo di scarica: 8/16 min.
Gittata schiuma: 10-16 mt.
Peso (a vuoto): 51 kg.
Dimensioni: 1200 x 770 x 850.
Pressione minima: 0,3 MPa

Safco Italia s.r.l. si riserva il diritto di apportare in ogni momento ai propri prodotti le modifiche tecniche ritenute più opportune. Le fotografie possono presentare alcune differenze rispetto al prodotto originale.

Schema Componenti

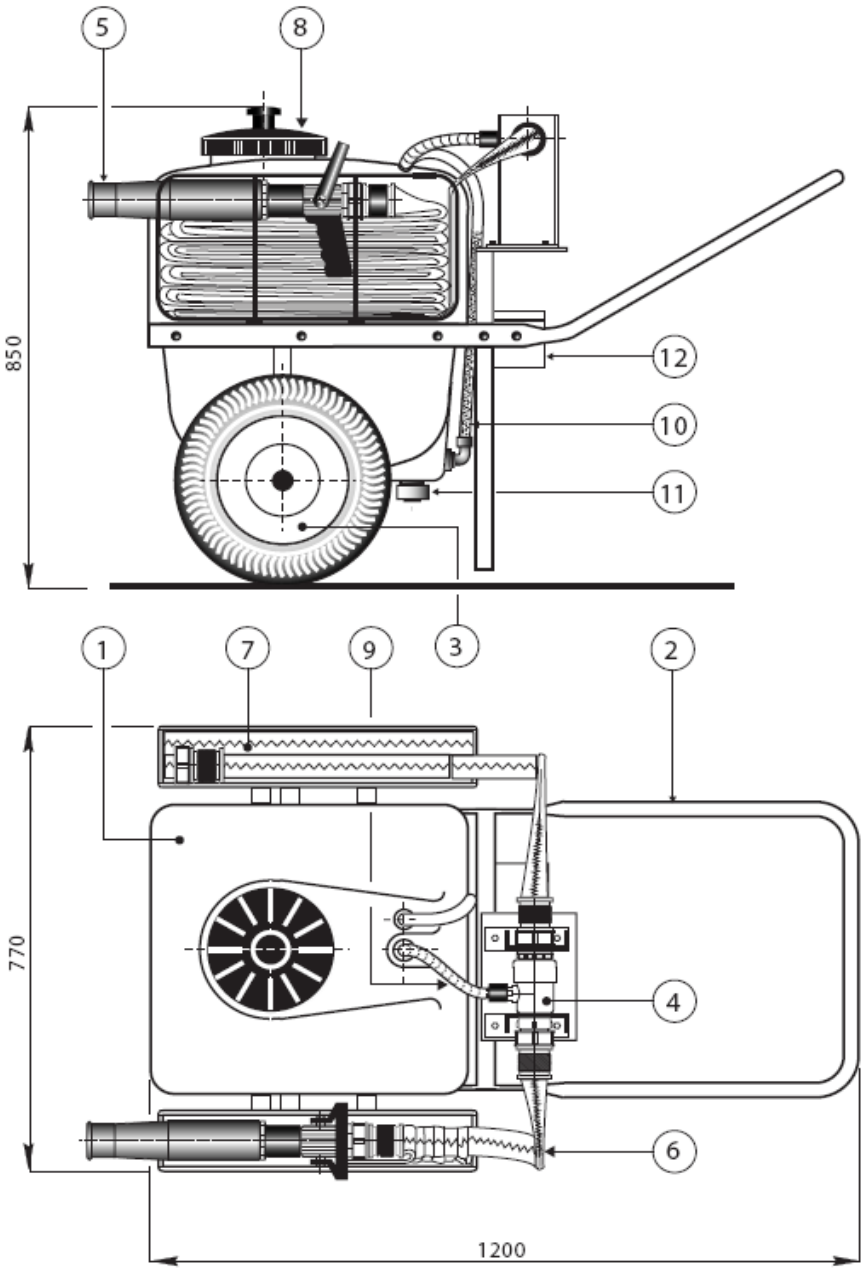

Pos.	Descrizione
1	Serbatoio 110 lt.
2	Telaio
3	Ruote pneumatica
4	Miscelatore di linea
5	Lancia "Kugel foam 200"
6	Tubazione colleg. lancia
7	Tubazione colleg. idrante
8	Tappo di carica con filtro
9	Tubo pescante
10	Indicatore di livello
11	Tappo di scarico
12	Cassetta porta-attrezzi

Safco Italia s.r.l. si riserva il diritto di apportare in ogni momento ai propri prodotti le modifiche tecniche ritenute più opportune. Le fotografie possono presentare alcune differenze rispetto al prodotto originale.